HDL®

Datasheet

Беспроводной 1кан. диммер по заднему краю HDL-MPD01-RF.18

Параметры

Электрические характеристики	
Питание	AC85-265V , 50/60Hz
Выходной ток	1.5A
Потреляемая мощность	0.58W max.
Мощность передатчика	+10dbm
Чувствительноть приемника	-90dbm
Дистанция соед. в помещ.	<=30m
RSSI интенсивность сигнала	>-80dbm
Распределение частот	
(Китай) WPAN	780 - 786MHz
(Европа) SRD	864 - 870MHz
(Северная Америка) ISM	904 - 928MHz
По-умолчанию	780 MHz
По-умолчанию PSK	HDL-SecurityKey0
Условия окружающей среды	
Рабочие температуры	-5℃~45℃
Рабочая влажность	До 90%
Температура хранения	-20℃~+60℃
Влажность хранения	До 93%
Одобрено	
CE	
RoHS	
Информация о продукции	
Размеры	44x36x20.2 (мм)
Масса	38г
Материал корпуса	PC, Алюминий
Установка	Настенный бокс
Класс защиты	IP20
Нулевой и пожарный провод	1.5mm² (модуль снабжен 15cm проводом)
Кабель нагрузки	1.5mm² (модуль снабжен 15cm проводом)
Длина снятия изоляции	5~7mm

Важные замечания

- Модуль работает с беспроводным шлюзом.
- Соединение - Проверяйте соединение на КЗ.
- При включенном питании, недопустимы прикосновения к питанию, нагрузке и сухим контактам, возможно поражение электрическим током.
- ID подсети беспроводной одноканальной шторы должен совпадать с ID беспроводного шлюза.

Описание

HDL-MPD01-RF.18 беспроводной одноканальный диммер имеет 4 канала сухих контактов, можно управлять целью с помощью переключателя. Работает в связке с беспроводным шлюзом.

Функционал

- 1 канал MOSFET диммируемый выход, выходной ток не выше 1.6A.
- Выходной канал нельзя использовать с индуктивной нагрузкой, такой как: трансформаторы, вентиляторы, индуктивный балласт, флоуресцентные лампы и т.д.
- 4 канала сухих контактов поддерживают: механические и электронные переключатели, могут управлять целью, есть функция диммирования.
- Сухие контакты поддерживают: механические переключатели, одиночный on, одиночный off, одиночный on/off, комбинацию on/off, многофункциональные, параллельные переключатели.
- Для каждого переключателя можно выставить режим: диммируемый в два направления, диммируемое увеличение, диммируемое уменьшение.
- Типы управления: сцена, последовательность, универсальный переключатель, одноканальное управление освещением, трансляция сцены, трансляция канала, переключатель штор, GPRS переключатель, управление панелью, модуль безопасности, управление Z-аудио.
- Поддержка IEEE.802.15.4
- Поддержка онлайн обновлений.
- Поддержка простого программирования.

Размеры и схема подключения

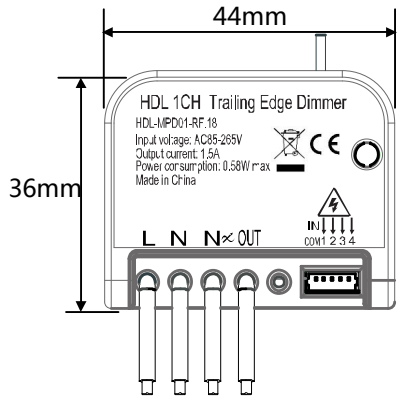

Вид спереди

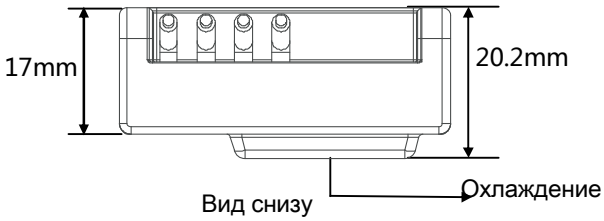

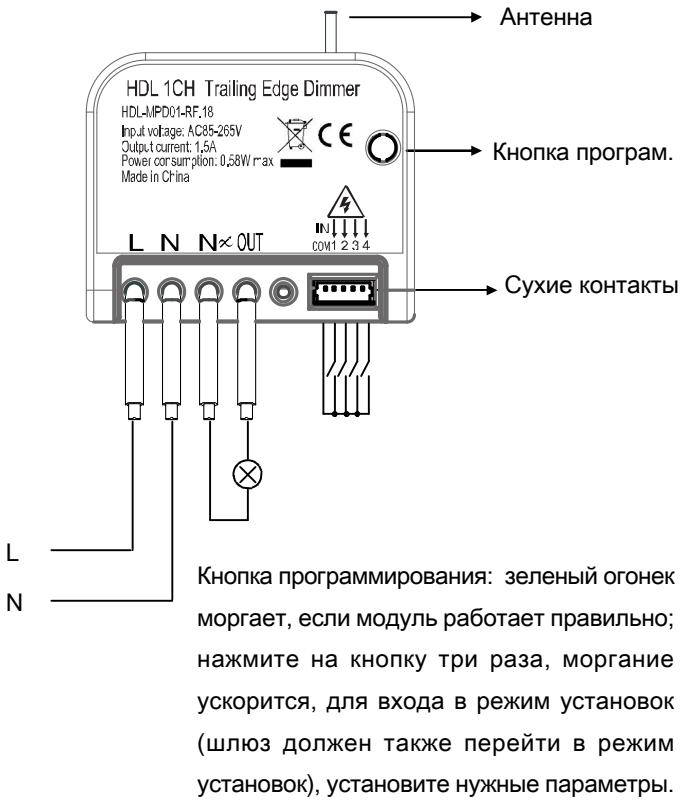

Кнопка программирования: зеленый огонек моргает, если модуль работает правильно; нажмите на кнопку три раза, моргание ускорится, для входа в режим установок (шлюз должен также перейти в режим установок), установите нужные параметры.

Безопасность

- При включенном питании, недопустимы прикосновения г питанию, нагрузке и сухим контактам, возможно поражение электрическим током.
- Попадание жидкости выведет устройство из строя.
- Обеспечьте должную вентиляцию.

Содержимое упаковки

- HDL-MPD01-RF.18*1/Datasheet*1